UHD

Thermopompe simple zone sans conduit de ventilation

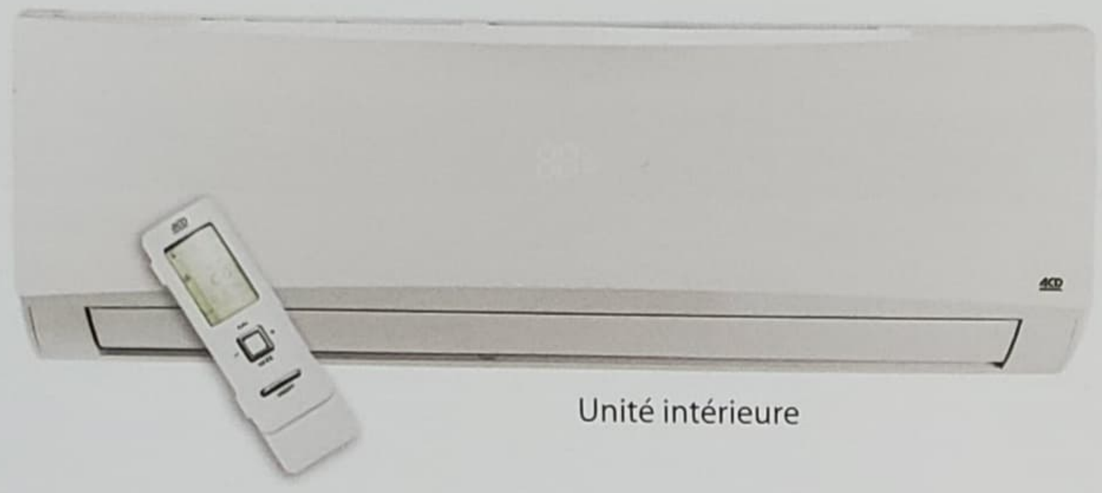

Unité intérieure

Unité extérieure

Performance jusqu'à

-30°C

Chauffage

Jusqu'à

38 TRÉS (SEER) EN CLIMATISATION

15 CPSC (HSPF) EN CHAUFFAGE

INVERTER R410A

Caractéristiques

Mode de fonctionnement
- Climatisation, chauffage, déshumidification, ventilation et auto.

Capacité nominale
- 9000, 12000, 18000, 24000 BTU/hr.

Tension
- 230/208V, 60 Hz, 1 phase.

Unité intérieure
- Installation en haut de mur, pouvant être raccordée de chaque côté.
- Boîtier en plastique, standard blanc.
- Ventilateur à courant transversal à 7 vitesses (turbo, élevée, moyenne-élevée, moyenne, moyenne-faible, faible et très faible).
- Filtres lavables.

Unité extérieure
- Compresseur rotatif à vitesse variable (INVERTER), avec limiteur de surcharge.
- Vanne d'expansion électronique pour un contrôle précis du débit de réfrigérant.
- Ailettes du condenseur recouvertes d'un enduit hydrophile pour une plus grande résistance à la corrosion.
- Ventilateur axial silencieux de grand diamètre pour un meilleur échange thermique.
- Fil chauffant dans le plateau de dégivrage pour empêcher la formation de glace.
- Couverture et technologie de préchauffage du compresseur.

Tuyauterie de raccordement
- Longueur minimale de la tuyauterie de 10 pi (3 m).
- Raccords évasés.

Régulation
- Télécommande sans fil incluse.
- Contrôleur mural en option.
- Wi-Fi.
- Température de consigne: 16 à 30 °C (61 à 86 °F).
- Format d'affichage de la température : °C ou °F.

Application
- Salle à manger-cuisine, salle de séjour, salle familiale, édifice commercial, immeuble de bureaux, condo, restaurant.

Unité intérieure

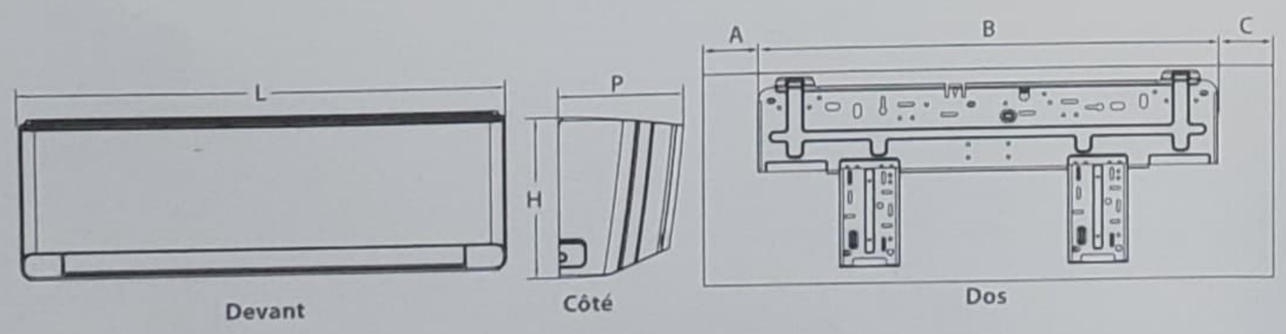

Unité extérieure

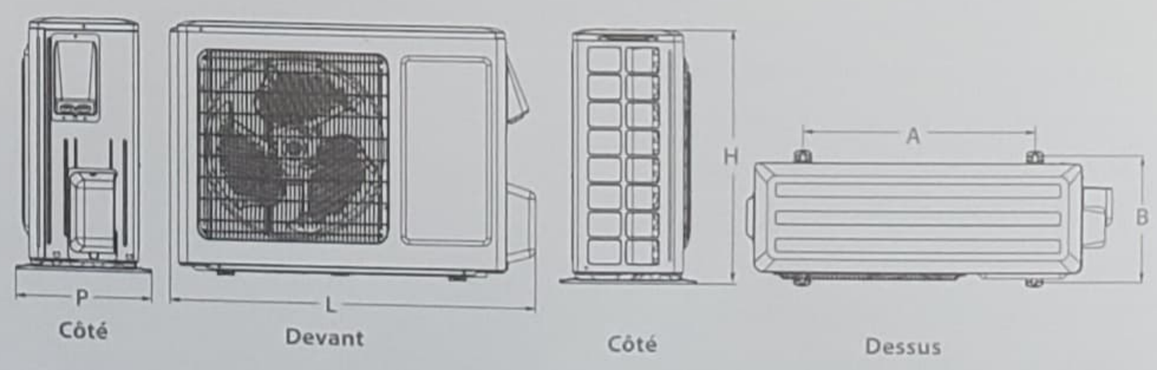

Unité intérieure	L		H		P		A		B		C	
	po	mm	po	mm	po	mm	po	mm	po	mm	po	mm
UHD09KCH38S-I UHD12KCH31S-I	39 3/16	970	11 7/8	302	8 7/8	225	4 5/8	117	27	685	7 5/8	194
UHD18KCH25S-I UHD24KCH22S-I	43 3/8	1078	12 7/8	325	9 13/16	246	8 9/16	217	26 15/16	684	7 7/8	199

Unité extérieure	L		H		P		A		B	
	po	mm	po	mm	po	mm	po	mm	po	mm
UHD09KCH38S-O UHD12KCH31S-O	35 3/8	899	23 1/2	596	14 7/8	378	21 2/3	550	13 1/2	343
UHD18KCH25S-O UHD24KCH22S-O	38 5/8	1000	31 1/8	790	16 13/16	427	24	610	15 9/16	395