# OCD

Thermopompe simple zone sans conduit de ventilation

Unité intérieure

Unité extérieure

**Performance jusqu'à**

-25°C
Chauffage

**Jusqu'à**

23 TRÉS (SEER) EN CLIMATISATION

11 CPSC (HSPF) EN CHAUFFAGE

## Caractéristiques

**Mode de fonctionnement**
- Climatisation, chauffage, déshumidification, ventilation et auto.

**Capacité nominale**
- 9000, 12000, 18000, 24000, 30000, 36000 BTU/hr.

**Tension**
- 230/208V, 60 Hz, 1 phase.

**Unité intérieure**
- Installation en haut de mur, pouvant être raccordée de chaque côté.
- Boîtier en plastique, standard blanc.
- Ventilateur à courant transversal à 4 vitesses (turbo, élevée, moyenne et faible).
- Filtres lavables.

**Unité extérieure**
- Compresseur rotatif à vitesse variable (INVERTER), avec limiteur de surcharge.
- Vanne d'expansion électronique pour un contrôle précis du débit de réfrigérant.
- Ailettes du condenseur recouvertes d'un enduit hydrophile pour une plus grande résistance à la corrosion.
- Ventilateur axial silencieux de grand diamètre pour un meilleur échange thermique.
- Fil chauffant dans le plateau de dégivrage pour empêcher la formation de glace.
- Couverture et technologie de préchauffage du compresseur.
- Installation sur support mural ajustable en acier, peint à la poudre d'époxy/polyester (en option).

**Tuyauterie de raccordement**
- Longueur minimale de la tuyauterie de 10 pi (3 m).
- Raccords évasés.

**Régulation**
- Télécommande sans fil incluse.
- Contrôleur mural en option.
- Wi-Fi (option KIT-WIFI requise).
- Température de consigne : 16 à 30 °C (61 à 86 °F).
- Format d'affichage de la température : °C ou °F.

**Application**
- Salle à manger-cuisine, salle de séjour, salle familiale, édifice commercial, immeuble de bureaux, condo, restaurant.

**Unité intérieure**

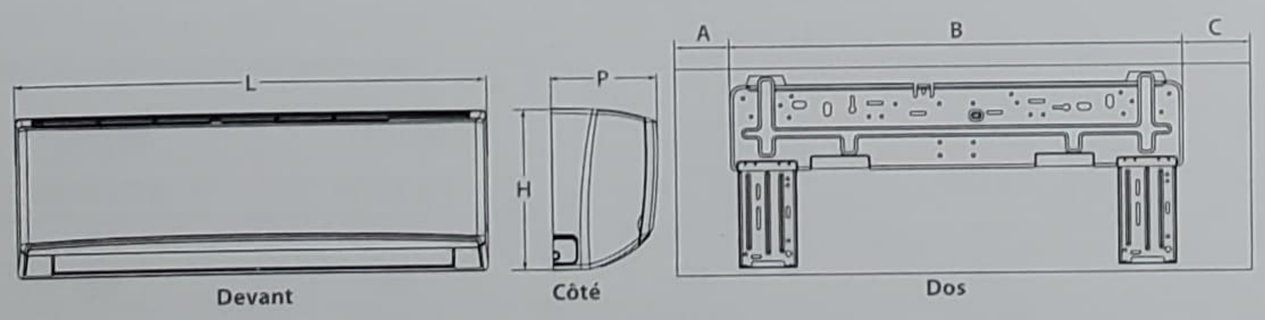


**Unité extérieure**

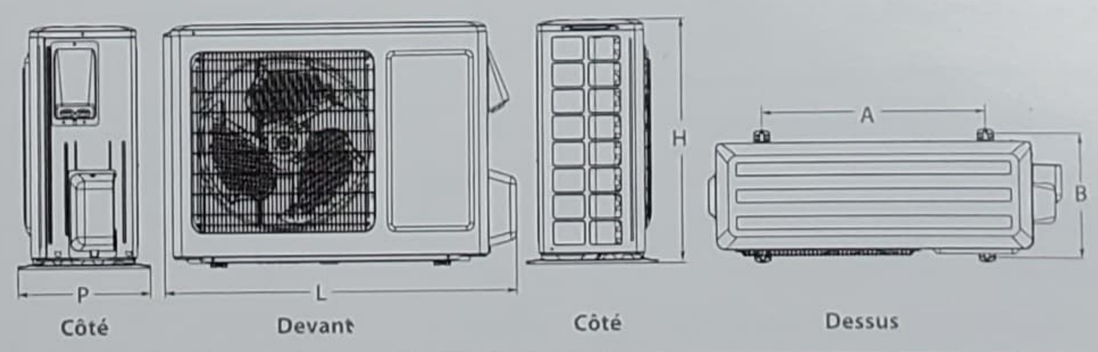


| Unité intérieure | L | | H | | P | | A | | B | | C | |
|---|---|---|---|---|---|---|---|---|---|---|---|---|
| | po | mm | po | mm | po | mm | po | mm | po | mm | po | mm |
| OCD09KCH23S-I<br>OCD12KCH22S-I | 33 1/4 | 845 | 11 3/8 | 289 | 8 1/4 | 209 | 4 11/16 | 119 | 21 5/16 | 542 | 7 1/4 | 184 |
| OCD18KCH20S-I | 38 3/16 | 970 | 11 13/16 | 300 | 8 13/16 | 224 | 4 | 102 | 27 | 686 | 7 3/16 | 183 |
| OCD24KCH20S-I | 42 7/16 | 1078 | 12 13/16 | 325 | 9 11/16 | 246 | 8 1/8 | 206 | 27 | 686 | 7 5/16 | 186 |
| OCD30KCH18S-I<br>OCD36KCH18S-I | 53 1/8 | 1350 | 12 13/16 | 326 | 10 | 254 | 13 3/4 | 350 | 29 3/8 | 746 | 10 | 254 |

| Unité extérieure | L | | H | | P | | A | | B | |
|---|---|---|---|---|---|---|---|---|---|---|
| | po | mm | po | mm | po | mm | po | mm | po | mm |
| OCD09KCH23S-O | 33 3/8 | 848 | 21 1/4 | 540 | 12 5/8 | 320 | 21 1/4 | 540 | 11 1/4 | 286 |
| OCD12KCH22S-O | 33 3/8 | 848 | 23 5/16 | 592 | 12 5/8 | 320 | 21 1/4 | 540 | 11 1/4 | 286 |
| OCD18KCH20S-O | 37 5/8 | 955 | 27 9/16 | 700 | 15 9/16 | 396 | 22 | 559 | 14 5/16 | 364 |
| OCD24KCH20S-O | 38 9/16 | 980 | 31 1/8 | 790 | 16 13/16 | 427 | 24 | 610 | 15 9/16 | 395 |
| OCD30KCH18S-O<br>OCD36KCH18S-O | 39 1/2 | 1003 | 31 1/8 | 790 | 14 9/16 | 370 | 24 | 610 | 15 9/16 | 395 |